ЦЕНТРОБЕЖНЫЕ ВЕНТИЛЯТОРЫ

Центробежные вентиляторы, в отличие от осевых, имеют высокую производительность и компактный дизайн. Вентиляторы отличаются низким уровнем шума и виброустойчивостью. Высокая производительность и статическое давление позволяют использовать вентиляторы в промышленном оборудовании. Вентиляторы имеют пониженное энергопотребление.

ТЕХНИЧЕСКИЕ ХАРАКТЕРИСТИКИ

Материал корпуса: ..... термопластик PBT, стандарт UL94V-0
Материал лопастей: ..... термопластик PBT, стандарт UL94V-0
Тип подшипника: ..... шариковый или скольжения
Сопротивление изоляции: ..... >10 МОм при 500 В пост.тока
Предельные параметры:..... 5 мА при 500 В перем. тока: (60 Гц) в теч. одной минуты
Диапазон рабочих температур: ..... -10…+75°C

Вентиляторы переменного тока

Наименование	Номин. напр-е, В	Частота, Гц	Номин. ток, А	Потребляемая мощность, Вт	Скор., об./мин.	Производительность, куб.м./мин.	Шум, дБА	Рис.
AB12137V2HSL	230	50	0.09	20	2500	0.63	-	3

Вентиляторы постоянного тока

Наименование	Номин. напр-е, В	Рабочее напряжение, В	Номин. ток, А	Потребляемая мощность, Вт	Скор., об./мин.	Макс. давление (ммН2О)	Производительность, куб.м./мин.	Шум, дБА	Рис.
DB12032V12H	12	10.8-13.2	0.65	7.8	2500	16.26	0.713	51.1	2
DB7630V12H	12	10.2-13.8	0.20	2.40	2600	6.33	0.253	35.0	1
YM1209PLB1	12	10.2-13.8	0.70	-	3700	31.5	0.78	51.0	4
YM1212PJB1	12	10.2-13.8	1.00	-	2700	27.43	0.92	49.0	5
DB12032V24H	24	21.6-26.4	0.43	13.32	2500	16.26	0.713	51.1	2

ГАБАРИТНЫЕ РАЗМЕРЫ

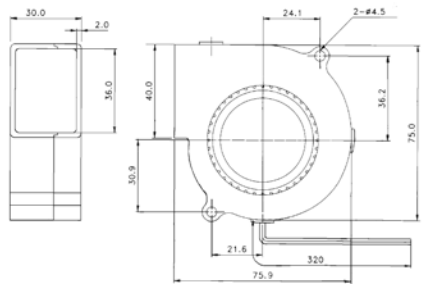

Рис. 1

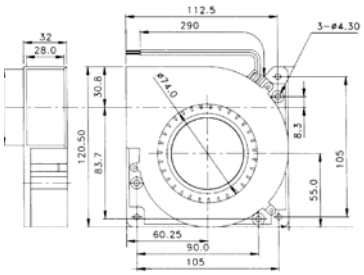

Рис. 2

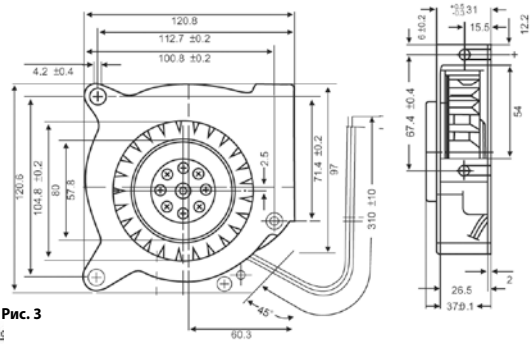

Рис. 3

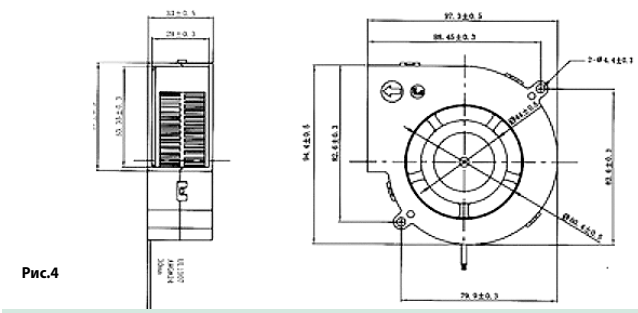

Рис.4

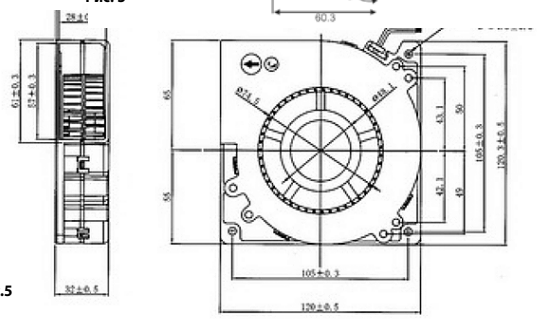

Рис.5

ТЕРМОЭЛЕКТРИЧЕСКИЕ МОДУЛИ (ЭЛЕМЕНТЫ ПЕЛЬТЬЕ)

Термоэлектрические модули - это полупроводниковые твердотельные устройства, принцип действия которых основан на эффекте Пельтье (охлаждение элемента при прохождении через него электрического тока). Такие модули незаменимы для использования в компьютерной технике, радиоэлектронных устройствах, медицинском и фармацевтическом оборудовании, бытовой технике, климатическом оборудовании и др.

Преимущество данных модулей по сравнению с вентиляторами состоит в их бесшумности, высокой надежности, отсутствии вибрации, возможности каскадного соединения, а также в возможности перехода из режима охлаждения в режим нагревания за счет изменения направления тока и др.

Температура горячей стороны 27°C. Максимальная разность температур сторон модуля ≈ 60°C.

СИСТЕМА ОБОЗНАЧЕНИЙ

TEC1	127	060	40
1	2	3	4

1. **TEC1 - термоэлемент**
2. **Число термоэлементов**
3. **Макс. ток/10, А**
4. **Размер** (40=40 x 40 мм)

Наименование	Размеры Д × В × Ш, мм	Количество термоэлем.	Ток макс., А	Макс. напряж., В	Макс. хладопроизводительность, Вт
TEC1-127120-50	50 × 50 × 4.0	127	12.0	15.4	113.1
TEC1-127080-50	50 × 50 × 4.8	127	8.0	15.4	79.1
TEC1-127060-40	40 × 40 × 4.0	127	6.0	15.4	54.9
TEC1-127040-40	40 × 40 × 4.8	127	4.0	15.4	35.6
TEC1-127030-30	30 × 30 × 4.0	127	3.0	14.2	25.1
TEC1-071060-30	30 × 30 × 4.0	71	6.0	8.4	29.6
TEC1-071040-30	30 × 30 × 4.8	71	4.0	8.4	19.7
TEC1-017040-15	15 × 15 × 4.8	17	4.0	2.0	4.7
TEC1-065040-4H	40 × 20 × 4.8	65	4.0	7.6	17.8
TEC1-035030-3H	30 × 15 × 4.8	35	3.0	4.2	7.4